TASCAM

D01450981A

RX-BT10MKII

Récepteur audio Bluetooth professionnel

Mode d'emploi

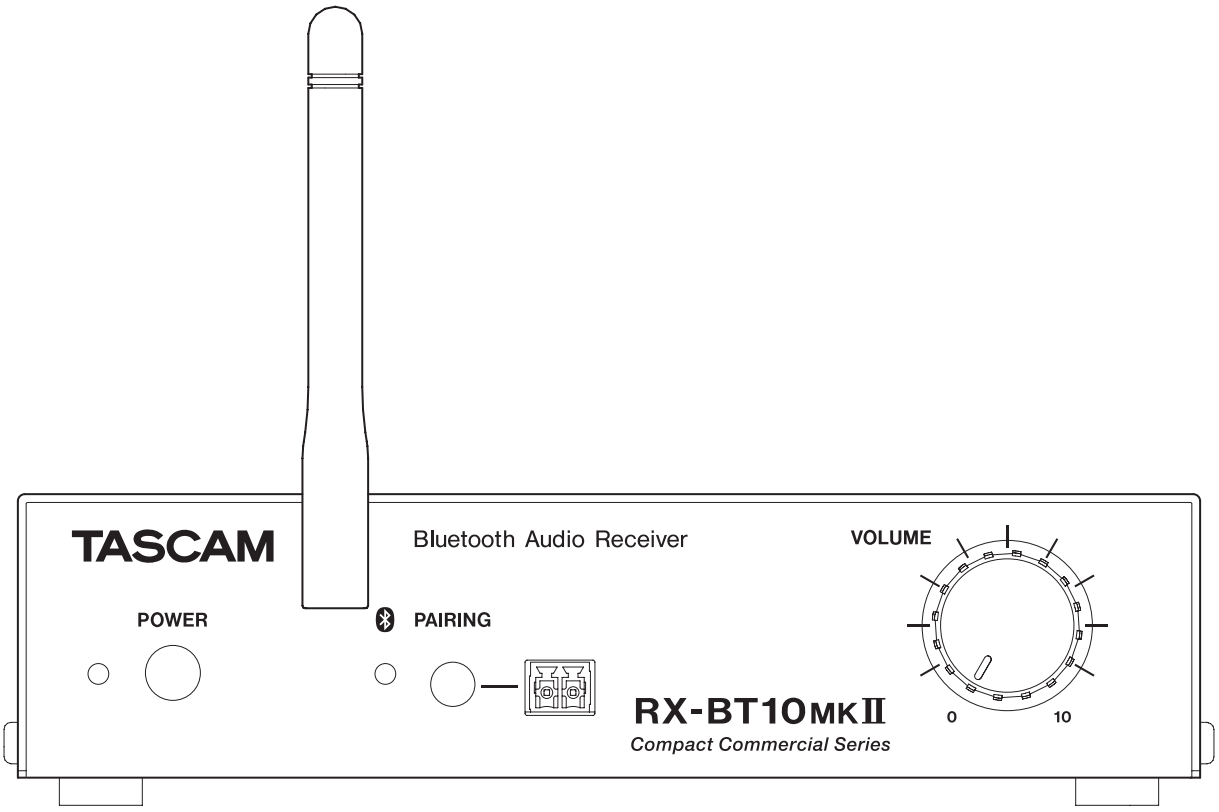

Sommaire

1. Introduction 3
Caractéristiques 3
Éléments fournis. 3
Marques de commerce et copyrights 3
Conventions employées dans ce mode d'emploi. 4
Précautions concernant l'emplacement et l'emploi 4
Attention à la condensation. 4
Nettoyage de l'unité 4
À propos du service d'assistance clientèle TASCAM 4
Présentation du Bluetooth® 5
Profils. 5
Codecs. 5
Protection du contenu 5
Sécurité de transmission. 5
2. Nomenclature et fonctions des parties 6
Face avant. 6
Face arrière. 7
3. Préparation 8
Branchement de l'alimentation 8
Fixation du cordon 8
Fixation de l'antenne Bluetooth 9
Déport de l'antenne. 9
Raccordement des fiches Euroblock 9
Déport du bouton d'appairage 9
Branchement d'autres équipements. 10
Connexion à des appareils Bluetooth 11
Changement du nom Bluetooth de l'unité 12
Fixation des équerres d'installation. 13
Montage en rack au moyen d'un AK-RS1 (vendu séparément) 14
4. Guide de dépannage 16
5. Caractéristiques techniques 17
Caractéristiques techniques/valeurs nominales 17
Entrée 17
Sorties 17
Performances audio 17
Autres 17
Dessins avec cotes 18

Merci beaucoup d'avoir choisi le RX-BT10MKII TASCAM.
Afin d'utiliser correctement cette unité et d'en profiter durant de nombreuses années, commencez par lire attentivement ce mode d'emploi. Une fois la lecture de ce mode d'emploi terminée, veillez à le conserver en lieu sûr pour référence ultérieure.
Vous pouvez aussi télécharger ce mode d'emploi depuis le site web TASCAM.

RX-BT10MKII
https://tascam.jp/int/product/rx-bt10mkii/docs

Caractéristiques

Le RX-BT10MKII TASCAM est un récepteur audio Bluetooth professionnel qui permet d'ajouter facilement des smartphones, tablettes et autres appareils Bluetooth à des systèmes audio existants.

- Équipé de sorties XLR symétriques
- Bluetooth 5.1 (classe 1) pour des connexions stables sur de longues distances
- Construction compacte et durable
- Les noms d'appareils Bluetooth qui s'affichent sur les smartphones et les tablettes peuvent être définis à l'aide d'une application d'édition

Éléments fournis

Ce produit est livré avec les éléments suivants.
Ouvrez l'emballage avec soin pour ne pas les endommager. Conservez la boîte et les matériaux d'emballage pour de futurs transports.
Si un élément quelconque est manquant ou a été endommagé durant le transport, veuillez contacter le magasin dans lequel vous avez acheté cette unité.

- Unité principale (avec fiche Euroblock) × 1
- Adaptateur secteur (PS-M1524 TASCAM) × 1
- Cordon pour adaptateur secteur (Type A pour le Japon et les États-Unis / Type C pour l'Europe) × 1
- Antenne Bluetooth × 1
- Kit d'équerres d'installation
  - Équerres × 2
  - Vis de fixation × 6
- Guide de sécurité × 1
- Guide d'enregistrement à TASCAM ID × 1

ATTENTION

Utilisez toujours l'adaptateur secteur (PS-M1524E TASCAM) et le cordon pour adaptateur secteur fournis avec cette unité.
N'utilisez jamais un adaptateur secteur fourni avec un autre appareil.
Cela pourrait entraîner des dommages, un incendie, voire un choc électrique.

Marques de commerce et copyrights

- La duplication, la présentation, la radiotélédiffusion par voie aérienne ou par câble, la représentation publique et la location (y compris à titre gratuit) de contenus protégés sans autorisation sont interdites par la loi.
- La marque verbale et les logos Bluetooth® sont des marques déposées appartenant à Bluetooth SIG, Inc. et toute utilisation de ces marques par TEAC Corporation se fait sous licence.
- TASCAM est une marque déposée de TEAC Corporation.

Les autres noms de société, noms et logos de produit présents dans ce document sont des marques commerciales ou déposées de leurs détenteurs respectifs.

Les informations contenues dans ce manuel concernant les produits ne sont données qu'à titre d'exemple et ne forment aucune garantie contre les violations des droits de propriété intellectuelle de tiers et d'autres droits y afférant. TEAC Corporation décline toute responsabilité en cas de violation des droits de propriété intellectuelle de tiers ou résultant de l'utilisation de ce produit.

Les œuvres protégées par des tiers ne peuvent être utilisées à d'autres fins qu'un usage personnel ou privé sans l'autorisation des détenteurs de droits reconnus par la loi sur le droit d'auteur. Utilisez toujours cet équipement correctement. TEAC Corporation n'assumera aucune responsabilité pour les violations de droits commises par l'utilisateur de ce produit.

Conventions employées dans ce mode d'emploi

Les conventions suivantes sont utilisées dans ce mode d'emploi.

- Les smartphones, tablettes et autres appareils connectés à cette unité par Bluetooth sont appelés « appareils Bluetooth ».
- Si nécessaire, des informations supplémentaires sont fournies sous les intitulés CONSEIL, NOTE, ATTENTION et MISE EN GARDE.

CONSEIL

Ce sont des conseils concernant l'emploi de l'unité.

NOTE

Ce sont des explications supplémentaires et des descriptions de cas particuliers.

ATTENTION

Ne pas suivre ces instructions peut par exemple entraîner des dommages pour l'équipement ou la perte de données enregistrées.

⚠ ATTENTION

Le non-respect de ces instructions peut entraîner des blessures.

Précautions concernant l'emplacement et l'emploi

- La plage de température pour le fonctionnement garanti de cette unité est comprise entre 0 et 40 °C.
- Ne placez pas cette unité dans les types d'emplacement suivants. Cela pourrait dégrader la qualité sonore ou causer des mauvais fonctionnements.
  - Lieux sujets à des vibrations importantes
  - Près d'une fenêtre ou en exposition directe au soleil
  - Près de chauffages ou dans des lieux extrêmement chauds
  - Lieux extrêmement froids
  - Lieux très humides ou mal aérés
  - Lieux très poussiéreux
- Pour permettre une bonne dispersion thermique, ne placez rien sur le dessus de l'unité.
- Ne placez pas l'unité sur un amplificateur de puissance ou un autre appareil dégageant de la chaleur.

Attention à la condensation

De la condensation peut se produire si l'unité est déplacée d'un endroit froid à un endroit chaud, est utilisée dans une pièce qui vient d'être chauffée ou soumise à des changements brutaux de température.
Pour empêcher cela ou si cela se produit, laissez l'unité une ou deux heures à la température de la nouvelle pièce avant de l'utiliser.

Nettoyage de l'unité

Essuyez l'unité avec un chiffon sec et doux pour la nettoyer.
Ne l'essuyez pas avec des lingettes de nettoyage contenant des produits chimiques, du diluant, de l'alcool ou d'autres agents chimiques.
Cela pourrait endommager la surface ou causer une décoloration.

À propos du service d'assistance clientèle TASCAM

Les produits TASCAM ne bénéficient d'une assistance et d'une garantie que dans leur pays/région d'achat.
Pour bénéficier d'une assistance après l'achat, recherchez dans la liste des distributeurs TASCAM fournie sur le site mondial TEAC la société ou le représentant local pour la région dans laquelle vous avez acheté le produit et contactez cette organisation.

https://teac-global.com/

Pour toute demande, l'adresse physique du magasin ou URL du site marchand chez qui a été effectué l'achat ainsi que la date d'achat sont requises. De plus, la carte de garantie et une preuve d'achat peuvent également être nécessaires.

Présentation du Bluetooth®

Cette unité a un récepteur audio Bluetooth 5.1 intégré, qui lui permet de produire le son lu par un ordinateur ou un appareil audio portable compatible Bluetooth (appareil Bluetooth).

ATTENTION

La fonction Bluetooth de cette unité ne garantit pas qu'une connexion ou un fonctionnement seront possibles avec tous les appareils Bluetooth.

Profils

Cette unité prend en charge les profils Bluetooth suivants.

- A2DP (Advanced Audio Distribution Profile, c'est-à-dire profil de distribution audio avancée)
- AVRCP (Audio/Video Remote Control Profile, c'est-à-dire profil de commande audio vidéo à distance)

Pour un transfert audio par Bluetooth, l'appareil Bluetooth doit prendre en charge le profil A2DP.
Pour contrôler la lecture depuis l'appareil Bluetooth, celui-ci doit prendre en charge le profil AVRCP.
Même si deux appareils Bluetooth prennent en charge les mêmes profils, leurs fonctions peuvent néanmoins différer en fonction de leurs caractéristiques.

Codecs

Cette unité prend en charge les codecs A2DP suivants. Elle sélectionnera automatiquement l'un d'eux durant le transfert audio.

- SBC
- AAC

L'unité sélectionnera le codec A2DP approprié à l'utilisation en fonction de la compatibilité de l'autre appareil Bluetooth et des conditions de communication.

NOTE

- Le codec A2DP à utiliser ne peut pas être sélectionné par exemple en appuyant sur un bouton.
- En raison des caractéristiques de la technologie sans fil Bluetooth, la lecture depuis un appareil Bluetooth sera légèrement retardée par rapport à celle sur cette unité.

Protection du contenu

Cette unité prend en charge le dispositif anti-copie SCMS-T lors de la transmission audio, donc elle peut lire un signal audio protégé.

Sécurité de transmission

Cette unité prend en charge les fonctions de sécurité de transmission Bluetooth conformément aux caractéristiques de la norme Bluetooth, mais cela ne garantit pas pour autant la confidentialité de ces transmissions.
TEAC Corporation décline toute responsabilité en cas de fuite d'informations survenant durant la transmission par Bluetooth.

2. Nomenclature et fonctions des parties

ATTENTION

Éteignez l'unité ou réduisez le volume avant de modifier les réglages de ses commutateurs.

Face avant

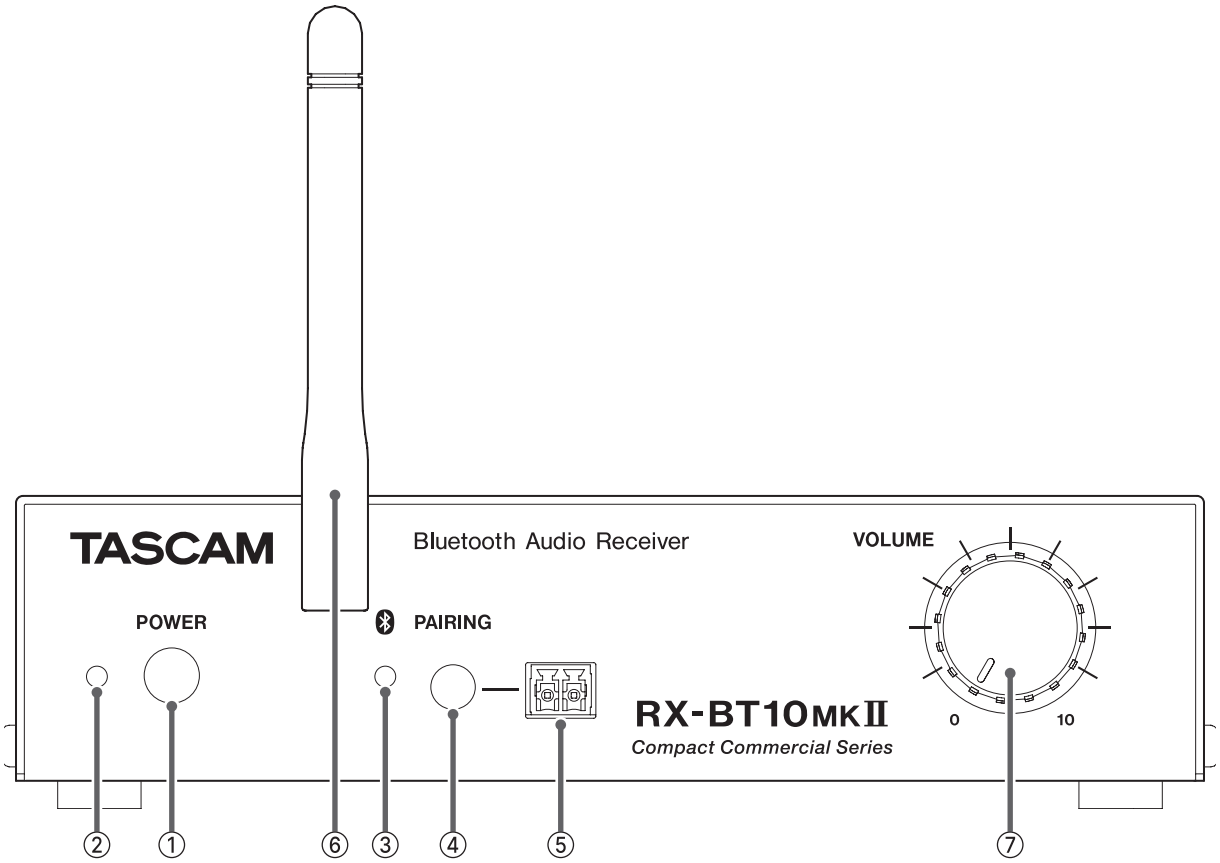

① **Interrupteur d'alimentation POWER**
Pressez-le pour mettre l'unité sous et hors tension.
Le voyant d'alimentation POWER est allumé quand l'unité est sous tension.

② **Voyant POWER**
Quand l'interrupteur d'alimentation POWER de l'unité est enclenché, le voyant POWER est allumé en vert.

③ **Voyant Bluetooth**
Il clignote pendant l'appairage et reste fixement allumé lorsque l'unité est connecté.

④ **Touche d'appairage (PAIRING) Bluetooth**
Cette touche permet l'appairage d'appareils Bluetooth.
(Connexion à des appareils Bluetooth page 11).

⑤ **Connecteur PAIRING d'appairage à distance**
Le bouton d'appairage (PAIRING) peut être déporté en branchant ici un commutateur momentané (bouton-poussoir) au format 2 fils du commerce à l'aide du connecteur Euroblock à 2 broches fourni.
(Raccordement des fiches Euroblock page 9).

⑥ **Connecteur d'antenne Bluetooth**
Connectez ici l'antenne Bluetooth fournie.

⑦ **Bouton de niveau de sortie**
Utilisez-le pour régler le volume de la sortie Bluetooth.
Tournez-le dans le sens horaire pour augmenter le volume.
Tournez-le à fond dans le sens anti-horaire pour ramener le volume de sortie au minimum.

Face arrière

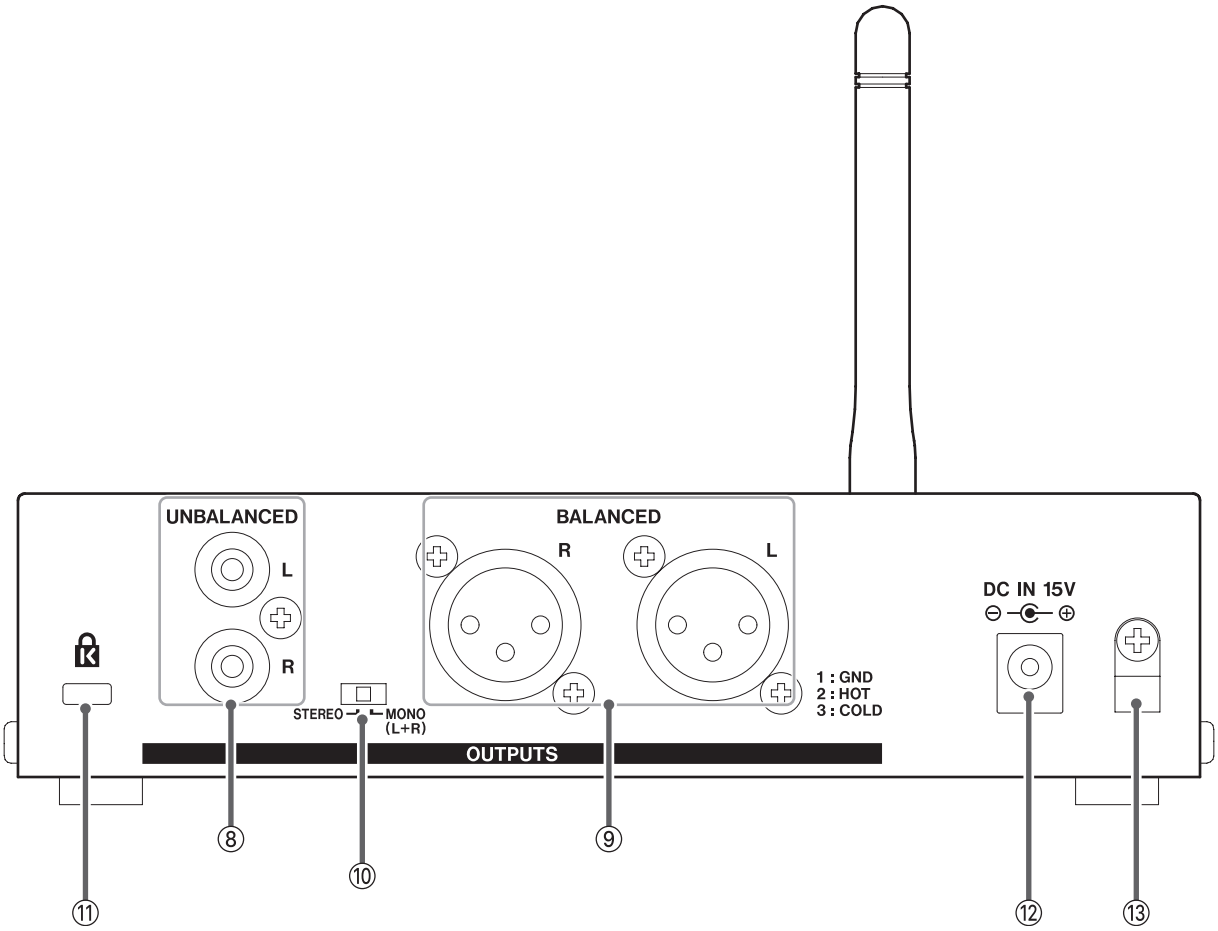

⑧ Prises de sortie (asymétriques)

Ce sont des prises de sortie stéréo RCA asymétriques.
Utilisez-les pour envoyer des signaux aux connecteurs d'entrée ligne d'autres appareils.

⑨ Prises de sortie (symétriques)

Ce sont des prises de sortie stéréo XLR symétriques.
Utilisez-les pour envoyer des signaux aux connecteurs d'entrée ligne d'autres appareils.

⑩ Sélecteur mono/stéréo

Permet de choisir le format de sortie par les prises de sortie (⑧/⑨) entre stéréo et mono L+R (gauche+droite).

⑪ Fixation de sécurité Kensington

L'unité peut être sécurisée en insérant ici un antivol Kensington.

⑫ Connecteur d'alimentation DC IN 15V

Branchez ici l'adaptateur secteur fourni (PS-M1524 TASCAM).

⑬ Guide de cordon

Faites passer ici le cordon de l'adaptateur secteur fourni (PS-M1524 TASCAM) pour éviter sa déconnexion accidentelle.
(Fixation du cordon page 8).

Branchement de l'alimentation

Utilisez l'adaptateur secteur fourni (PS-M1524 TASCAM) pour alimenter l'unité comme illustré ci-dessous.

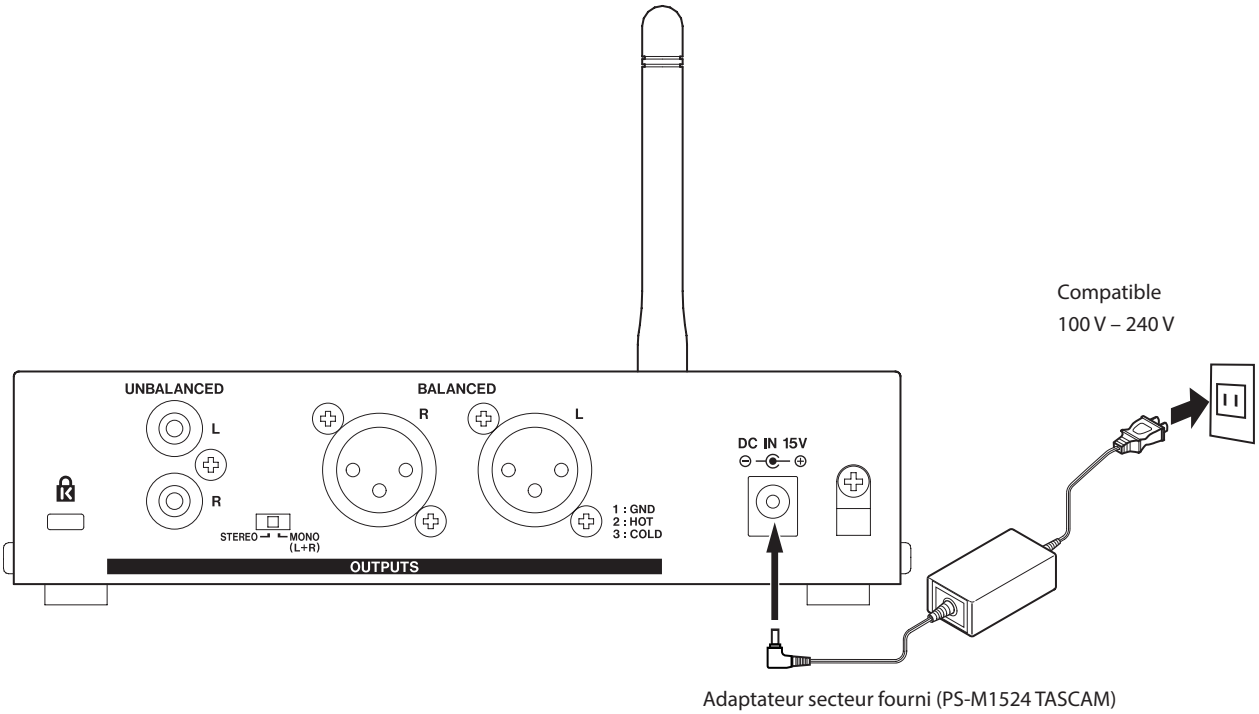

ATTENTION

Utilisez toujours l'adaptateur secteur (PS-M1524E TASCAM) et le cordon pour adaptateur secteur fournis avec ce produit.
L'emploi d'un autre adaptateur secteur pourrait entraîner des mauvais fonctionnements, une surchauffe, un incendie ou d'autres problèmes.

NOTE

L'adaptateur secteur de cette unité comprend deux types de cordon d'alimentation.
Insérez le cordon d'alimentation correspondant à la tension et au type de la prise de courant utilisée.

Fixation du cordon

Pour éviter que le cordon ne se déconnecte durant l'utilisation, fixez-le au guide de cordon (⑬) lorsque vous le branchez à l'unité.

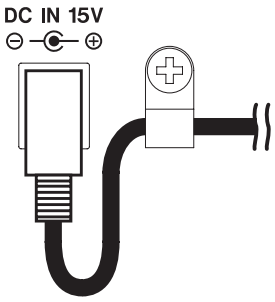

1. Retirez la vis du guide de cordon.
2. Faites passer le cordon dans le guide.
3. Fixez le guide de cordon avec la vis.

Fixation de l'antenne Bluetooth

Avant de vous connecter à un appareil Bluetooth, suivez cette procédure pour fixer l'antenne Bluetooth fournie.

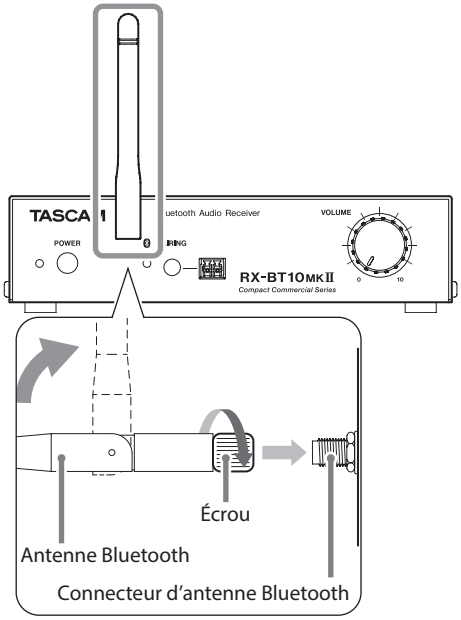

1. Branchez l'antenne Bluetooth fournie au connecteur d'antenne Bluetooth.
2. Tournez l'écrou de l'antenne Bluetooth pour la fixer au connecteur d'antenne.
3. Redressez l'antenne Bluetooth.

ATTENTION

- Utilisez l'antenne fournie, qui a été conçue pour être utilisée avec le RX-BT10MKII.
- Attention au sens d'inclinaison de l'antenne. Ne forcez pas son inclinaison.

Déport de l'antenne

L'antenne peut être déportée en utilisant un câble du commerce à connecteur RP-SMA.

- Le câble d'antenne doit avoir une impédance de 50 Ω et mesurer au maximum 20 m.

ATTENTION

Pour rallonger le câble d'antenne, utilisez les pièces d'antenne fournies avec le produit.

Raccordement des fiches Euroblock

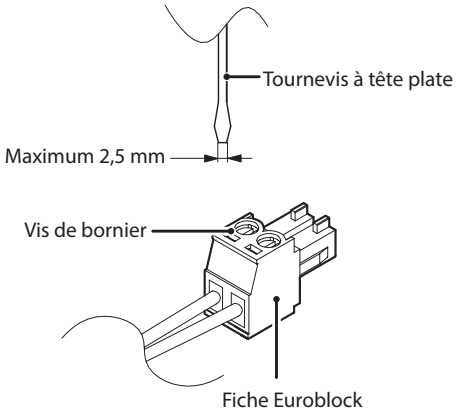

1. Desserrez les vis des borniers de la fiche Euroblock.

   NOTE

   Utilisez un tournevis plat d'une largeur maximale de 2,5 mm.

2. Insérez les fils.

   NOTE

   Les fils de diamètre compris entre 0,32 mm et 1,29 mm sont compatibles avec la fiche Euroblock fournie. Après avoir choisi des fils d'un diamètre compatible, dénudez-les sur environ 7 mm à leurs extrémités.

3. Serrez les vis des barrettes Euroblock.

   NOTE

   Vérifiez que les fils ne peuvent pas être arrachés.

Déport du bouton d'appairage

Le bouton d'appairage peut être déporté en branchant un commutateur momentané (bouton-poussoir) au format 2 fils du commerce.

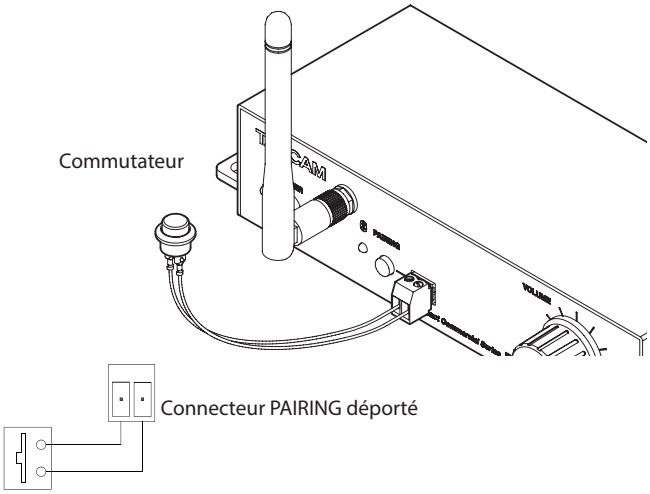

Branchement d'autres équipements

Voici un exemple de branchements.

Précautions avant de faire les branchements

- Lisez attentivement les modes d'emploi des appareils à brancher et branchez-les correctement.
- Avant de faire les branchements, éteignez cette unité et tous les équipements à connecter (mode veille ou standby).

Avant de connecter un équipement audio, baissez le bouton de niveau de sortie (⑦). Ne pas le faire pourrait causer des bruits forts et soudains dans l'équipement d'écoute, risquant de provoquer des dommages auditifs ou à l'équipement.

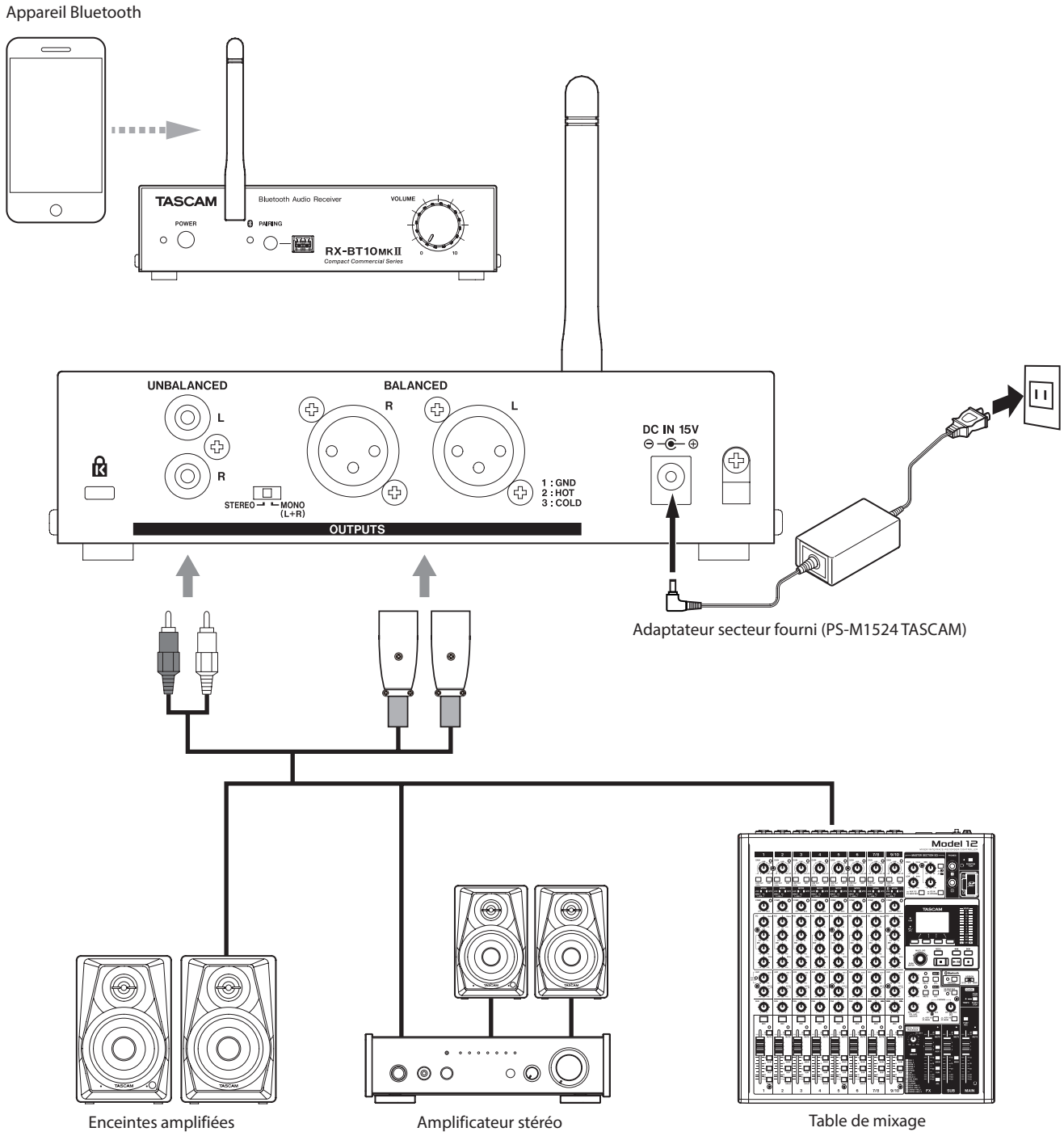

Connexion à des appareils Bluetooth

Connectez l'antenne fournie à la face avant afin d'utiliser le Bluetooth.

Appairage

1. Appuyez sur la touche PAIRING de la face avant pendant au moins deux secondes.
   Le voyant situé à côté de la touche PAIRING clignotera pendant l'appairage.
2. Utilisez l'appareil Bluetooth à connecter à cette unité.
   - Référez-vous au mode d'emploi de cet appareil Bluetooth pour la procédure à suivre.
   - Le voyant reste fixement allumé lorsque l'unité est connectée à un appareil Bluetooth.
3. Utilisez l'appareil Bluetooth connecté et réglez le volume.
   - Lorsqu'un appareil Bluetooth est connecté, la lecture est interrompue.
     Après avoir réglé le volume de l'appareil Bluetooth, lancez la lecture.
   - Le volume du signal transmis par Bluetooth ne peut pas être réglé sur cette unité.
     Réglez-le si nécessaire sur l'appareil Bluetooth connecté.

ATTENTION

La fonction Bluetooth est conçue pour utiliser les commandes AVRCP de base afin de transmettre les commandes de pause de lecture. Le fonctionnement n'est toutefois pas garanti avec tous les appareils.
Avant la connexion, ramenez au minimum le bouton de niveau de sortie et le volume de l'appareil Bluetooth.

NOTE

Lorsque cette unité est mise sous tension, elle essaie automatiquement de se connecter à l'appareil Bluetooth avec lequel elle était précédemment connectée.
Cette connexion est alors automatiquement annulée si elle n'a pas pu se faire parce que l'appareil Bluetooth était éteint ou sa fonction Bluetooth désactivée.

À propos du nom de ce modèle tel qu'il est affiché sur d'autres appareils Bluetooth

Par défaut en sortie d'usine, cette unité s'affiche sous le nom « RX-BT10 » sur d'autres appareils Bluetooth. Le nom affiché pour cette unité peut être modifié individuellement sur des appareils iOS, iPadOS et Android, mais ces modifications ne s'appliqueront qu'aux appareils sur lesquels elles ont été effectuées.
Sachez que cela ne modifie pas le nom affiché pour cette unité sur les autres appareils Bluetooth.
Consultez les procédures d'utilisation de chaque appareil pour connaître sa fonction de changement de nom.

Pour modifier le nom Bluetooth de cette unité elle-même, utilisez TASCAM Bluetooth Name Editor.
(Changement du nom Bluetooth de l'unité page 12)

*Vérifiez les procédures propres à l'appareil utilisé pour changer le nom.

Déconnexion

Il est possible de déconnecter l'unité de l'appareil Bluetooth actuellement connecté.

Appuyez sur la touche PAIRING de la face avant pendant au moins deux secondes.
Cela met fin à la connexion. Le voyant commencera à clignoter et l'unité sera prête pour une nouvelle connexion.

NOTE

- Après environ deux minutes, le voyant s'éteint et le Bluetooth se désactive.
- Si vous appuyez sur la touche PAIRING pendant au moins deux secondes alors que le voyant clignote, il s'éteint et le Bluetooth est désactivé.
- L'appairage peut être fait avec un maximum de 8 appareils. L'appairage d'un 9e appareil remplacera celui du 1er appareil.
  Cette unité ne permet pas de supprimer autrement un appairage.
- Si un appareil quitte sa zone de connexion alors qu'il est connecté, il se reconnectera automatiquement s'il y revient dans un délai d'une minute. La reconnexion automatique ne se fera pas au-delà d'une minute. Une connexion manuelle sera alors nécessaire.

CONSEIL

Appuyer sur la touche PAIRING pendant au moins 10 secondes réinitialise le nom affiché pour cette unité sur les appareils Bluetooth.

Changement du nom Bluetooth de l'unité

Le nom sous lequel est affichée l'unité sur les appareils Bluetooth peut être modifié comme vous le souhaitez.
Téléchargez TASCAM Bluetooth Name Editor à partir de la page de support de cette unité sur l'ordinateur utilisé.

Japonais
https://tascam.jp/jp/product/rx-bt10mkii/support

Anglais
https://tascam.jp/int/product/rx-bt10mkii/support

Système d'exploitation pris en charge
Windows 11 Mise à jour 2025 (Version 25H2)

Configuration informatique requise
Ordinateur Windows avec fonctionnalité Bluetooth

Connexion

- Activez la fonction Bluetooth sur l'ordinateur utilisé.
- Référez-vous au mode d'emploi de l'ordinateur utilisé pour la procédure à suivre.

1. Lancez TASCAM Bluetooth Name Editor sur l'ordinateur.

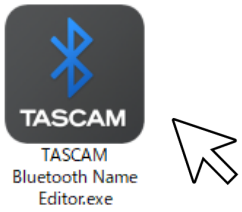

2. Allumez l'unité à renommer.
Cette unité apparaîtra dans la rubrique « Connectable »

NOTE
Si l'unité à renommer n'apparaît pas après un certain temps d'attente, cliquez sur le bouton « Refresh » (rafraîchir) en haut à droite de l'application, ou éteignez l'unité et rallumez-la.

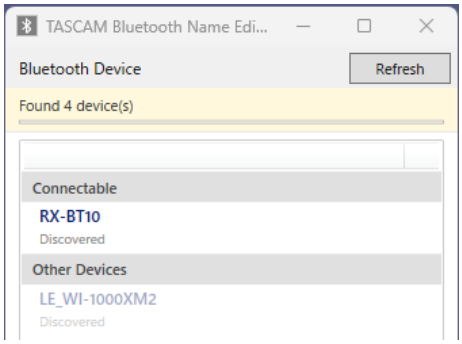

3. Double-cliquez sur l'unité à renommer pour la sélectionner.

4. ISaisissez le code PIN pour la connecter.
Le code PIN est le nombre à 4 chiffres « 0000 ».

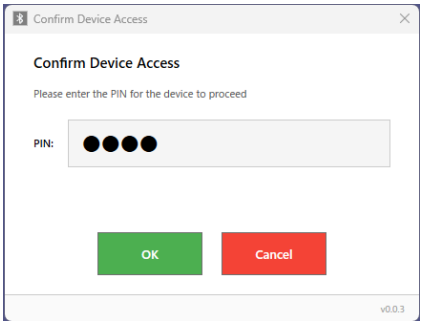

Après avoir saisi le code PIN correct et cliqué sur le bouton « OK », le nom souhaité peut être saisi.

NOTE
Si le code PIN est saisi de manière incorrecte deux fois de suite, il faut attendre environ 15 secondes avant de pouvoir se reconnecter.

5. Après avoir terminé le réglage, cliquez à nouveau sur le bouton « OK ».

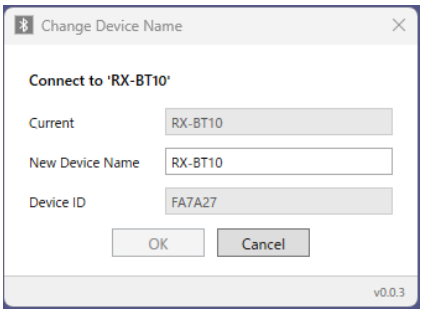

Cela applique la modification en faveur du nouveau nom.

NOTE
Le nom doit comporter de 1 à 20 caractères et n'utiliser que des caractères ASCII imprimables.
Caractères pouvant être saisis
Lettres anglaises et chiffres : A-Z, a-z, 0-9
Symboles : ! " # $ % & ' ( ) * + , - . / : ; < = > ? @ [\ ] ^ _ ` { | } ~ (espace)

Plusieurs unités peuvent porter le même nom. Toutefois, s'il est nécessaire d'identifier des unités proches, nous recommandons de donner à chacune d'elles un nom qui lui soit propre.

CONSEIL
Appuyer sur la touche PAIRING pendant au moins 10 secondes réinitialise le nom affiché pour cette unité sur les appareils Bluetooth.

Fixation des équerres d'installation

En fixant sur cette unité les équerres d'installation fournies, vous pouvez par exemple la monter sur ou sous un bureau.
Alignez les équerres d'installation fournies avec les côtés du boîtier et utilisez les 6 vis fournies pour fixer les équerres à l'unité.

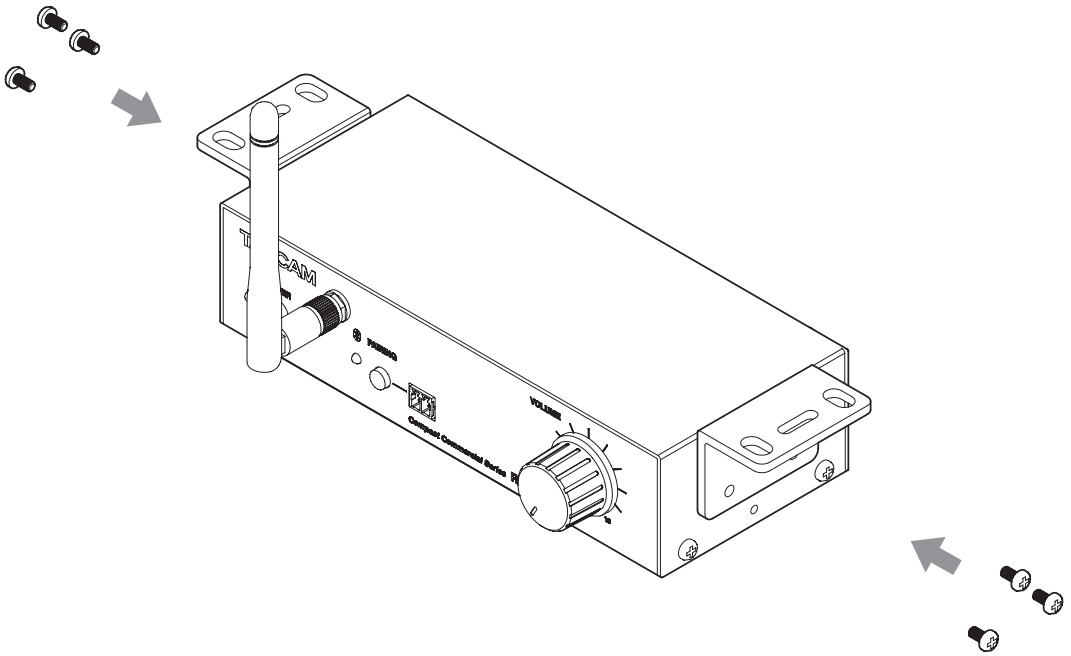

NOTE

Pour installer cette unité sur un bureau, alignez les équerres et fixez-les avec les 6 vis fournies comme représenté ci-dessous.

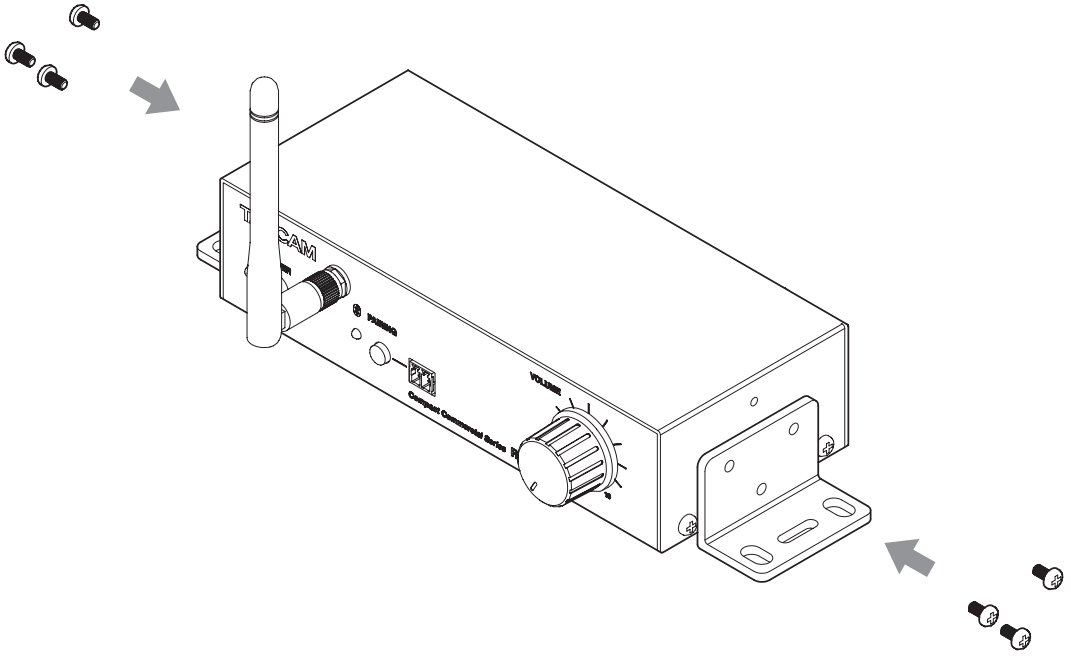

ATTENTION

Utilisez toujours les vis fournies.
L'utilisation de vis autres que celles fournies pourrait endommager l'intérieur de l'unité.
En cas de perte, utilisez des vis M3 d'une longueur de 6 à 10 mm.

Montage en rack au moyen d'un AK-RS1 (vendu séparément)

Un AK-RS1 doit d'abord être fixé avant de pouvoir monter cette unité dans un rack.
Reportez-vous aux illustrations ci-dessous pour le fixer.

NOTE

Retirez les pieds en caoutchouc des unités avant de les fixer sur ce support.

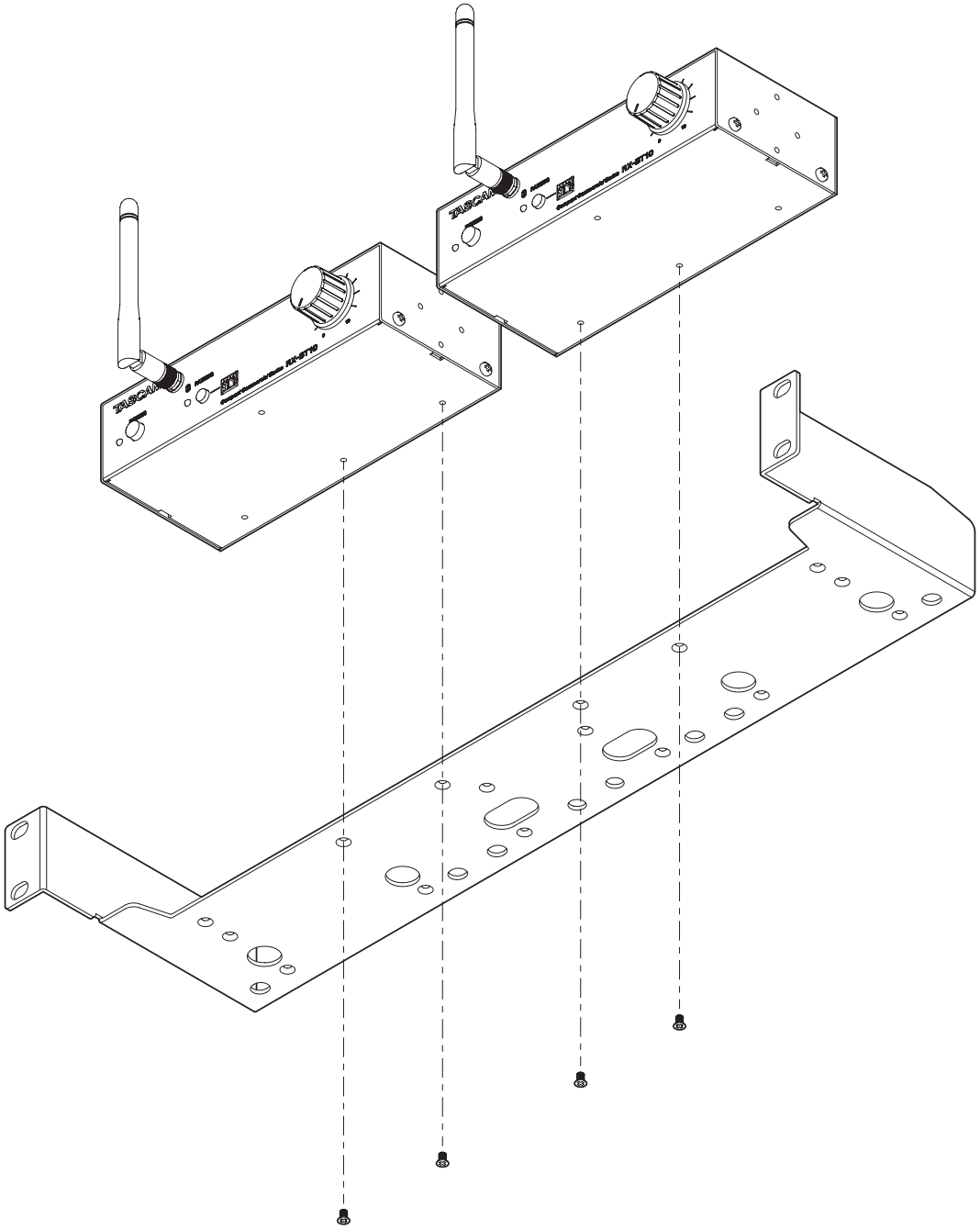

NOTE

Pour installer les unités en retrait, alignez-les avec l'AK-RS1 comme indiqué dans l'illustration ci-dessous.

ATTENTION

Utilisez toujours les vis fournies avec l'AK-RS1.
L'utilisation de vis autres que celles fournies pourrait endommager l'intérieur de l'unité.
En cas de perte, utilisez des vis M3 à tête fraisée d'une longueur de 4 à 6 mm.

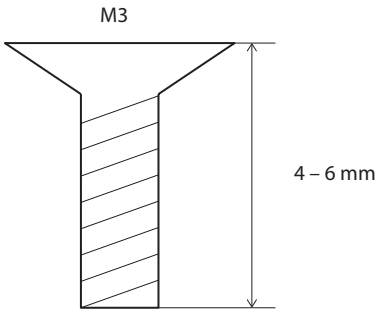

4. Guide de dépannage

Si vous avez des problèmes de fonctionnement avec cette unité, veuillez essayer ce qui suit avant de solliciter une réparation. Si ces mesures ne résolvent pas le problème, veuillez contacter le magasin dans lequel vous avez acheté cette unité ou le service après-vente TASCAM.

L'unité ne s'allume pas

- Vérifiez que la fiche d'alimentation et les autres connecteurs sont bien complètement insérés.

Le son souffre de distorsion

- Tournez le bouton de niveau de sortie pour baisser le volume.
- Baissez le volume de sortie de l'appareil Bluetooth appairé.

Le volume reste faible même quand on l'augmente avec le bouton de niveau de sortie

- Montez le volume de sortie de l'appareil Bluetooth appairé.

Aucun son n'est produit

- Vérifiez que l'autre appareil Bluetooth est appairé.
- Vérifiez que les câbles de sortie sont bien connectés.
- Vérifiez que le niveau de sortie est bien monté avec son bouton.
- Vérifiez que le volume est monté sur l'autre appareil Bluetooth.

Impossible de s'appairer avec un autre appareil Bluetooth

- Vérifiez que l'autre appareil Bluetooth prend en charge l'A2DP.
- Vérifiez que l'autre appareil Bluetooth est dans un état autorisant la transmission.
  Pour des détails, consultez le mode d'emploi de cet appareil Bluetooth.
- Éteignez à la fois l'unité et l'autre appareil Bluetooth avant de les rallumer et d'essayer de les appairer.
- Vérifiez que l'autre appareil Bluetooth n'est pas trop éloigné.
  Y a-t-il par exemple des murs ou autres obstacles entre cette unité et l'autre appareil Bluetooth ?
  Essayez de changer la position de cette unité et de l'autre appareil Bluetooth.

Caractéristiques techniques/ valeurs nominales

Entrée

Bluetooth®

Version	5.1
Classe de sortie	1 (distance de transmission sans obstacle d'environ 100 m*)
Profils pris en charge	A2DP, AVRCP
Codecs pris en charge	SBC, AAC

* La distance de transmission est une estimation. La distance de transmission peut varier en fonction de l'environnement et des ondes radio présentes.
Différentes classes de sortie de transmission Bluetooth sont compatibles en termes de connexion, mais la connexion bénéficie alors de la distance de transmission maximale la plus courte.
Par exemple, si un smartphone de classe 2 (portée de transmission sans obstacle de 10 m) est connecté à cette unité de classe 1 (portée de transmission sans obstacle de 100 m), c'est la portée de transmission sans obstacle du smartphone qui s'appliquera.

Sorties

Sorties asymétriques de niveau ligne (UNBALANCED)

Connecteurs	Prises RCA (cinch)
Niveau de sortie maximal	+6 dBV
Niveau de sortie nominal	–10 dBV
Impédance de sortie	100 Ω ou moins

Sorties symétriques de niveau ligne (BALANCED)

Connecteurs	XLR (symétriques) (1 : masse, 2 : point chaud, 3 : point froid)
Niveau de sortie maximal	+14 dBu
Niveau de sortie nominal	–2 dBu
Impédance de sortie	100 Ω ou moins

Performances audio

Réponse en fréquence	20 Hz – 20 kHz : +0,5 dB / –1 dB
Distorsion (DHT+B)	0,04 % ou moins (1 kHz, niveau d'entrée maximal)
Rapport signal/bruit	90 dB ou plus (1 kHz, filtre passe-bas 22 kHz, pondération A)
Séparation des canaux	100 dB ou plus

Autres

Alimentation	Adaptateur secteur dédié (PS-M1524) Tension d'entrée : CA 100–240 V (50/60 Hz) Tension de sortie : CC 15 V Courant en sortie : 2,4 A
Plage de température de fonctionnement	0 ºC – 40 ºC
Plage d'humidité de fonctionnement	25 % – 85 % (sans condensation)
Consommation électrique	1,7 W
Dimensions	171 × 45 × 73 mm (largeur × hauteur × profondeur, sauf parties saillantes)
Poids	530 g

- 0 dBV=1 Vrms, 0 dBu=0,775 Vrms
- Les illustrations de ce mode d'emploi peuvent partiellement différer du produit réel.
- Caractéristiques et aspect externe peuvent être changés sans préavis en vue d'améliorer le produit.

Dessins avec cotes

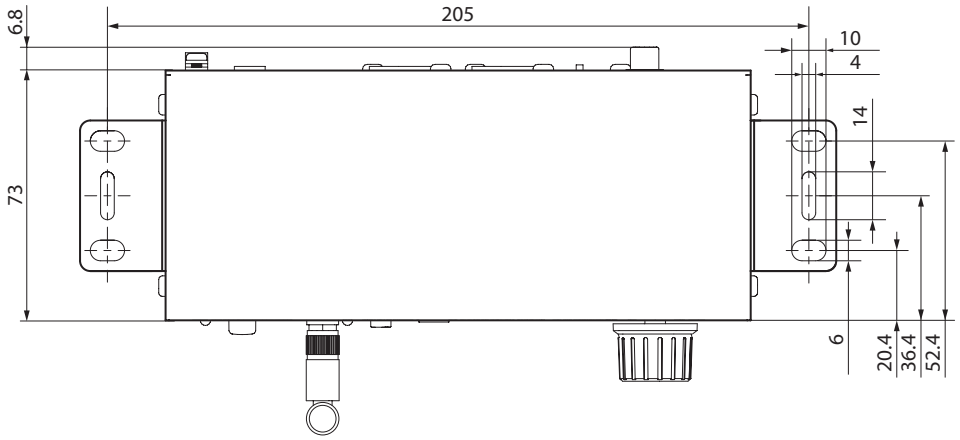

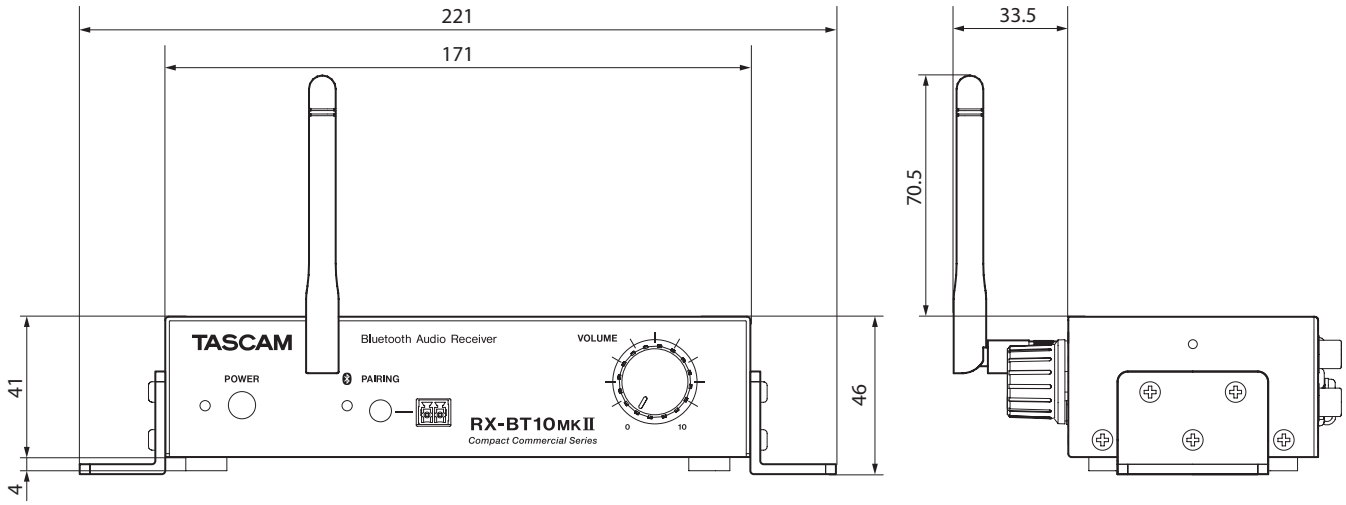

TASCAM

TEAC CORPORATION https://tascam.jp/jp/

1-47 Ochiai, Tama-shi, Tokyo 206-8530 Japon

TEAC AMERICA, INC. https://tascam.com/us/

14525 Valley View Ave., Suite I, Santa Fe Springs, California 90670, U.S.A

TEAC EUROPE GmbH https://www.tascam.eu/fr/

Bahnstrasse 12, 65205 Wiesbaden-Erbenheim, Allemagne

TEAC SALES & TRADING (SHENZHEN) CO., LTD https://tascam.cn/cn/

Room 817, Xinian Center A, Tairan Nine Road West, Shennan Road, Futian District, Shenzhen, Guangdong Province 518040, Chine

0526.MA-4222A